Scheda tecnica

COLTRI COMPRESSORS

LINEA EFFICIENT

ERGO 280 DY

DIESEL

Contatti

Massima efficienza in movimento

Pratico da trasportare, **ERGO 280 DY** si distingue per robustezza e grande efficienza operativa. Equipaggiato con un potente gruppo pompante, alimentato da motore Yanmar a gasolio. Sono presenti due attacchi per tubi flessibili ad alta pressione (da 232 a 330 bar) ed un sistema di filtraggio Maxifilter. Disponibile come optional il C-Monitor, il contaore digitale e i pannelli di ricarica a distanza.

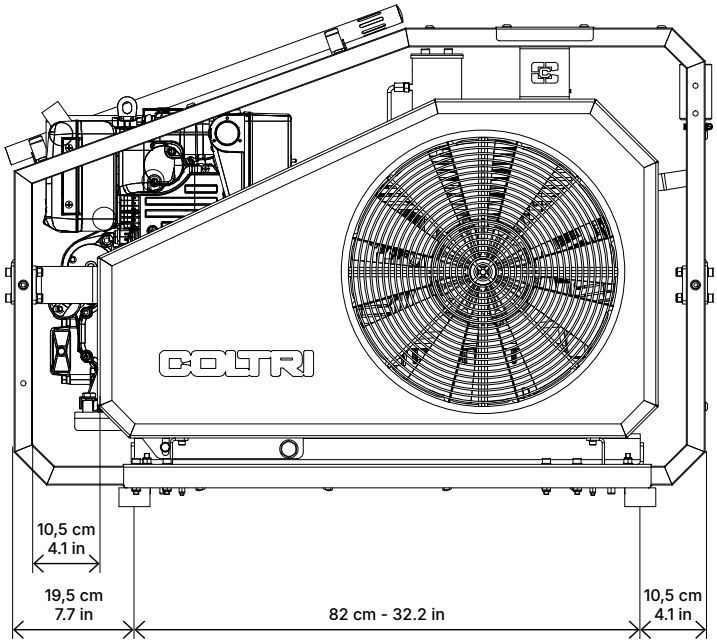

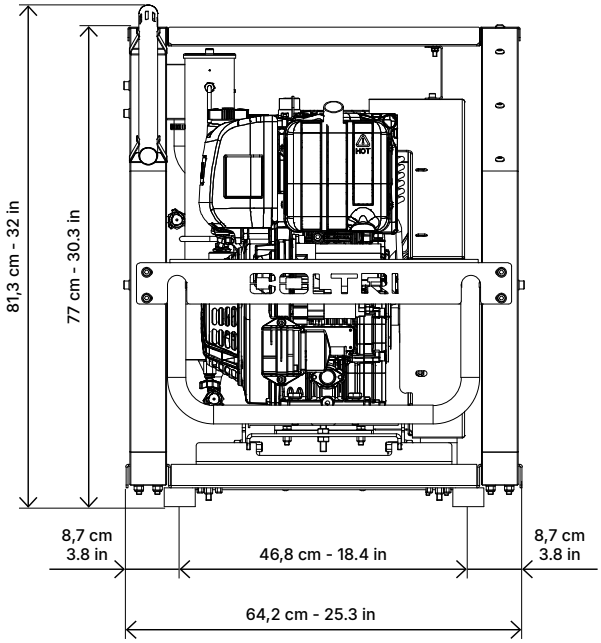

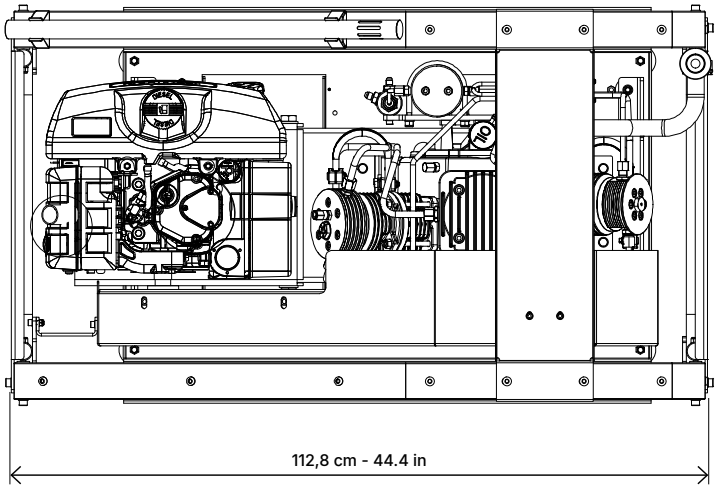

2026 © COLTRI

Dati tecnici

Tipologia di gas	Aria respirabile EN 12021
Pressione di aspirazione	Atmosferica / max 300 millibar
Pressione di esercizio	232 bar / 300 bar / 330 bar
Massima pressione di esercizio	420 bar
Range di temperatura consentita	-10° C ÷ +40° C
Range di altitudine consentita	0 ÷ 1.500 m SLM
Inclinazione massima consentita	6°
Olio	Olio sintetico Coltri ST 755
Intervallo di cambio dell'olio	1 anno / 1.000 h
Telaio	Acciaio - Colore Nero RAL 9005 - Verniciatura a polvere - Antigraffio

Compressore

	280 DY
Portata gruppo pompante Misurata durante il riempimento di bombola da 10 litri con tolleranza 0-200 bar +/- 5% a + 20 ° C temperatura ambiente.	280 l/min 16.8 m^3/h 9.9 cfm
Sistema di purificazione	Maxifilter
Flusso d'aria di raffreddamento della ventola	1.890 m^3/h
Peso[1]	157 kg - 346.2 lb
Dimensioni (L x P x A)[1]	112 x 64,2 x 81,3 cm - 44.1 x 25.3 x 32 in

1 Modello standard. Le dimensioni e il peso possono variare a seconda degli accessori.

Motorizzazione

	280 DY
Tipologia di motore	Diesel Yanmar
Potenza	6,8 kW - 9.2 Hp
Giri motore (RPM)	3.600

Scheda tecnica gruppo pompante MCH 16

	280 DY
Portata gruppo pompante Misurata durante il riempimento di bombola da 10 litri con tolleranza 0-200 bar +/- 5% a + 20 ° C temperatura ambiente.	280 l/min 16.8 m^3/h 9.9 cfm
RPM	1.385
Numero di stadi	3
Numero di cilindri	3
Alesaggio del cilindro 1° stadio	95 mm
Alesaggio del cilindro 2° stadio	38 mm
Alesaggio del cilindro 3° stadio	14 mm
Corsa	40 mm
Senso di rotazione (dal lato del volano)	In senso antiorario (sinistra)
Tipo di trasmissione	Cinghia trapezoidale - tipo A
Pressione intermedia 1° stadio	~ 6 bar
Pressione intermedia 2° stadio	~ 45 bar
Quantità di olio	1,8 litri
Massima pressione di aspirazione	1,3 bar (assoluta) / 300 millibar - 4,35 psi

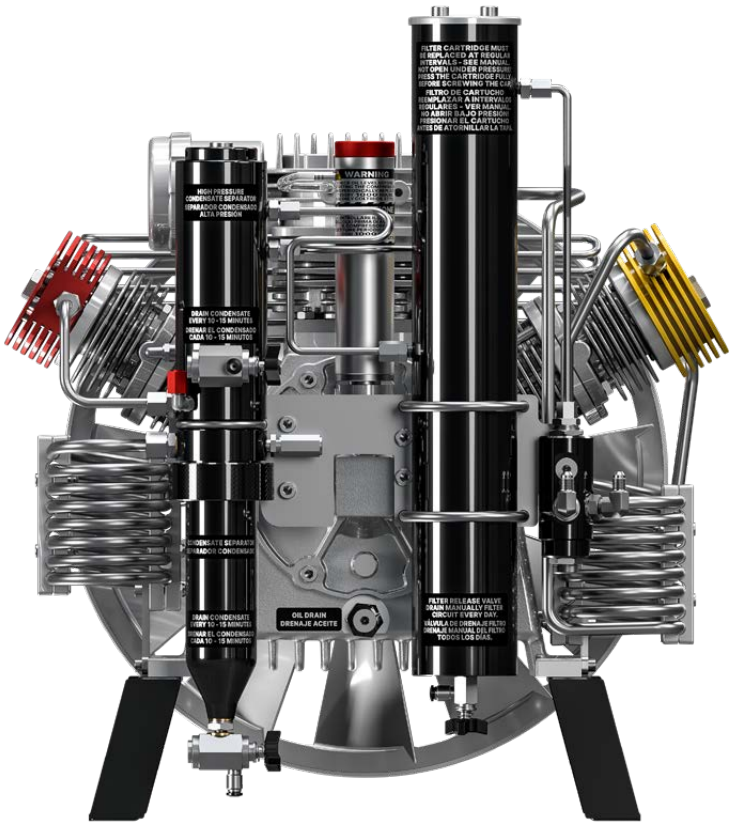

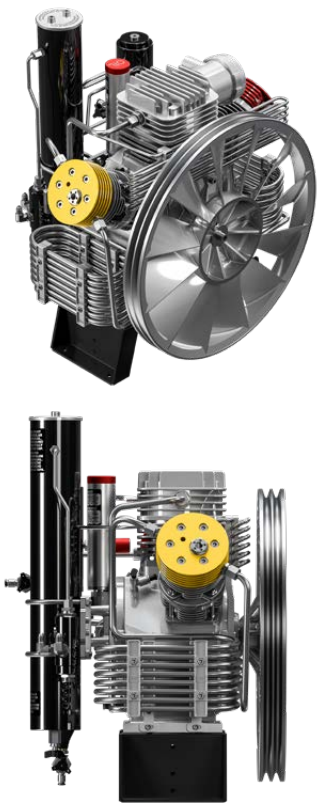

2026 © COLTRI

Lubrificazione a nebulizzazione con codolo immerso nell'olio

Filtro di aspirazione: 10 µm

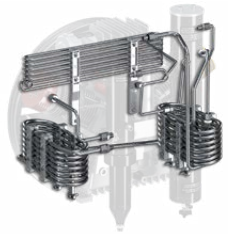

Tubi, raccordi e dadi in acciaio inox AISI 316

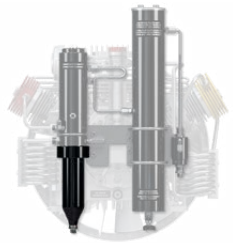

Separatore di condensa intermedio dopo il secondo stadio

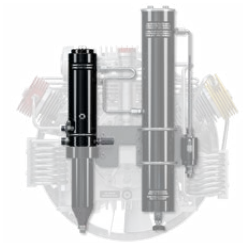

Separatori di condensa finali ad alta pressione

Valvole di sicurezza dopo ogni stadio di compressione

Cilindri in alluminio pressofuso ad elevata dispersione termica con rivestimento della canna in nicasil

Bielle in alluminio forgiato

Albero motore in acciaio forgiato

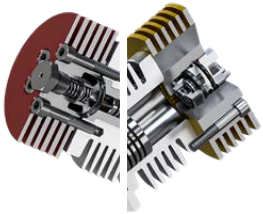

Valvole secondo e terzo stadio in acciaio inox

Cuscinetti a rulli per lavori intensivi

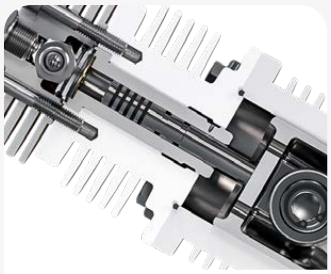

Terzo stadio in acciaio temperato con 5 segmenti in ghisa speciale

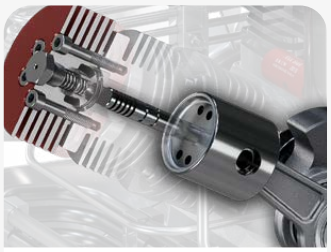

Secondo e terzo stadio con pattini di spinta per eliminare le forze laterali sui pistoni

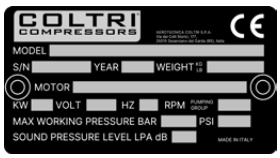

Certificazione CE

Dotazioni standard

Sistema di purificazione Maxifilter

Cartuccia MAXIFILTER ricaricabile o monouso

Sistema di purificazione	Maxifilter
Pressione di esercizio (standard)	250 bar / 330 bar / 360 bar
Pressione di esercizio massima (PS)	420 bar
Capacità d'aria processabile (temperatura d'ingresso dell'aria nel filtro 20° C a 300 bar)[1]	890 m^3

1 Quando si utilizza una cartuccia filtrante senza HOPCALITE CO CATALYST.
Se si utilizza una cartuccia con rimozione della CO la capacità dell'aria di processo si riduce di circa il 20%.

Sistema di separazione della condensa

- Separatore interstadio dopo il 2° stadio
- Separatore finale alta pressione per la rimozione della condensa di olio/acqua
- Valvola di sicurezza finale, certificata PED, montata sull'alloggiamento del separatore
- Valvola di mantenimento della pressione / valvola di non ritorno

Contaminazione	Contenuto massimo secondo IN EN 12021:2014	Qualità dell'aria*
H_2O	25 mg/m	≤ 10 mg/m
CO	5 ppm(v)	≤ 4
CO_2	500 ppm(v)	≤ 500
Olio	0,5 mg/m	≤ 0,5 mg/m

* Misurato presso la nostra struttura utilizzando l'analizzatore ASCO HORA 160.
- Solo con cartuccia filtrante speciale con HOPCALITE CO CATALYST e fino ad una concentrazione massima di 25 ppm di CO nell'aria di aspirazione. L'aria respirabile pulita compressa contiene quindi un massimo di 5 ppm di CO.
- Il livello di CO_2 nell'aria di aspirazione non deve superare il livello massimo di CO_2 secondo la norma EN 12021:2014.
- I valori riportati superano gli standard:
  - ISO 8573-1 classe 3 per le particelle
  - ISO 8573-1 classe 1 per l'umidità
  - ISO 8573-1 classe 1 per l'olio.

2026 © COLTRI

Attacchi bombola

2 attacchi bombola da scegliere tra: DRV DIN 232 bar con manometro, DRV INT/YOKE 232 bar e DRV DIN 300 bar con manometro.

Optional

C-Monitor

Contaore digitale con attivazione a vibrazione

Campi di applicazione

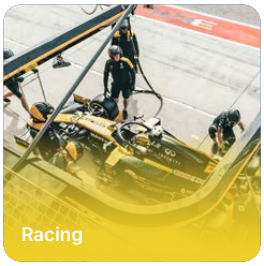

Aerotecnica Coltri S.p.A.

Via dei Colli Storici, 177
25015 Desenzano del Garda - Brescia - Italy

Tel. +39 030 9910301
+39 030 9910297

info@coltri.com

DT-TDS-ERGO-280DY-26-V2

QUALITY SYSTEM CERTIFICATION DNV ISO 9001

ENVIRONMENTAL SYSTEM CERTIFICATION DNV ISO 14001

SAFETY SYSTEM CERTIFICATION DNV ISO 45001

Stampato su carta proveniente da
foreste gestite in modo sostenibile

Visita il nostro showroom in Virtual Reality

coltri.com

coltri.com/showroom

COLTRI® COMPRESSORS