Ficha técnica

COLTRI COMPRESSORS

LÍNEA EFFICIENT

ERGO 280 DY

DIESEL

Contactos

Máxima eficiencia en movimiento

Práctico y ligero, **ERGO 280 DY** combina robustez y gran eficiencia operativa. Equipado con una potente unidad de bombeo, accionada por motor diésel Yanmar. Dispone de dos conexiones para mangueras de alta presión (de 232 a 330 bar) y sistema de filtración Maxifilter. Como opcionales están disponibles el C-Monitor, el contador digital de horas y los paneles de recarga remotos.

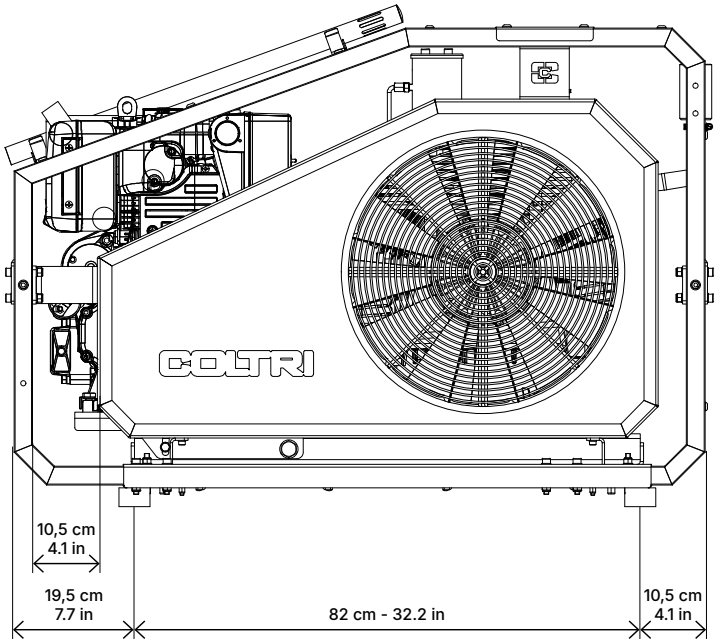

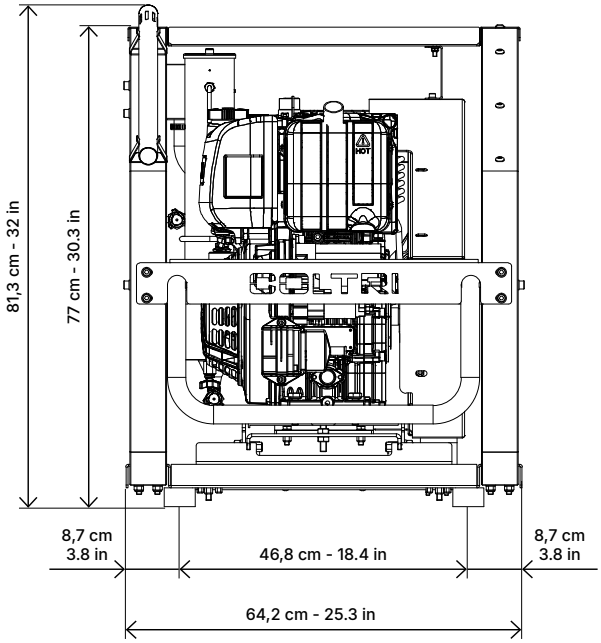

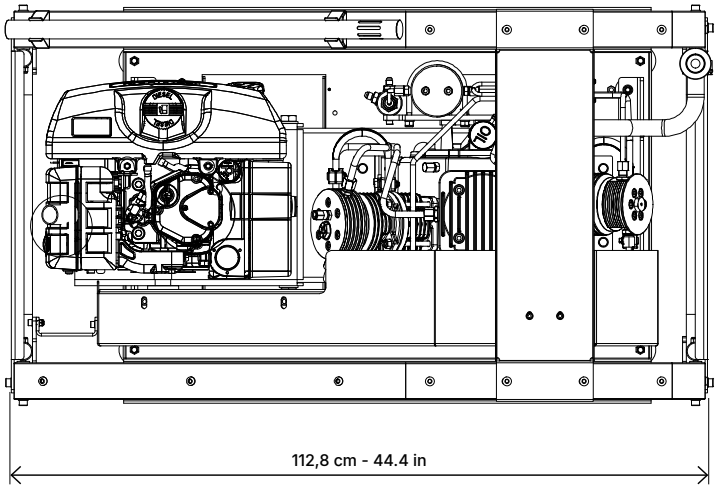

2026 © COLTRI

Datos técnicos

Tipo de gas	Aire respirable EN 12021
Presión de aspiración	Atmosférica / max 300 millibar
Presión de trabajo	232 bar / 300 bar / 330 bar
Presión máxima de trabajo	420 bar
Rango de temperatura permitido	-10° C ÷ +40° C
Rango de altitud permitido	0 ÷ 1.500 m SLM
Inclinación máxima permitida	6°
Aceite	Aceite sintético Coltri ST 755
Intervalo de cambio de aceite	1 año / 1.000 h
Bastidor	Acero - Color Negro RAL 9005 - Pintura en polvo - Resistente a los arañazos

Compresor

	280 DY
Caudal de carga Medida durante el llenado de un cilindro de 10 litros de 0 a 200 bar, con una tolerancia de +/- 5 % a una temperatura ambiente de + 20 °C.	280 l/min 16.8 m^3/h 9.9 cfm
Sistema de purificación	Maxifilter
Flujo de aire de refrigeración	1.890 m^3/h
Peso[1]	157 kg - 346.2 lb
Dimensiones (An x Pr x Al)[1]	112 x 64,2 x 81,3 cm - 44.1 x 25.3 x 32 in

1 Modelo estándar. Las dimensiones y el peso pueden variar en función de los accesorios.

Motor

	280 DY
Tipo de motor	Diesel Yanmar
Potencia	6,8 kW - 9.2 Hp
Velocidad del motor (RPM)	3.600

Datos técnicos del unidad de bombeo MCH 16

	280 DY
Caudal de carga Medida durante el llenado de un cilindro de 10 litros de 0 a 200 bar, con una tolerancia de +/- 5 % a una temperatura ambiente de + 20 °C.	280 l/min 16.8 m^3/h 9.9 cfm
Velocidad (RPM)	1.385
Número de etapas	3
Número de cilindros	3
Alesaje del cilindro 1ª etapa	95 mm
Alesaje del cilindro 2ª etapa	38 mm
Alesaje del cilindro 3ª etapa	14 mm
Carrera	40 mm
Sentido de rotación (desde el lado del volante)	En sentido antihorario (izquierda)
Tipo de transmisión	Correa trapezoidal tipo A
Presión intermedia 1ª etapa	~ 6 bar
Presión intermedia 2ª etapa	~ 45 bar
Cantidad de aceite	1,8 litros
Presión máxima de aspiración	1,3 bar (absoluta) / 300 millibar - 4,35 psi

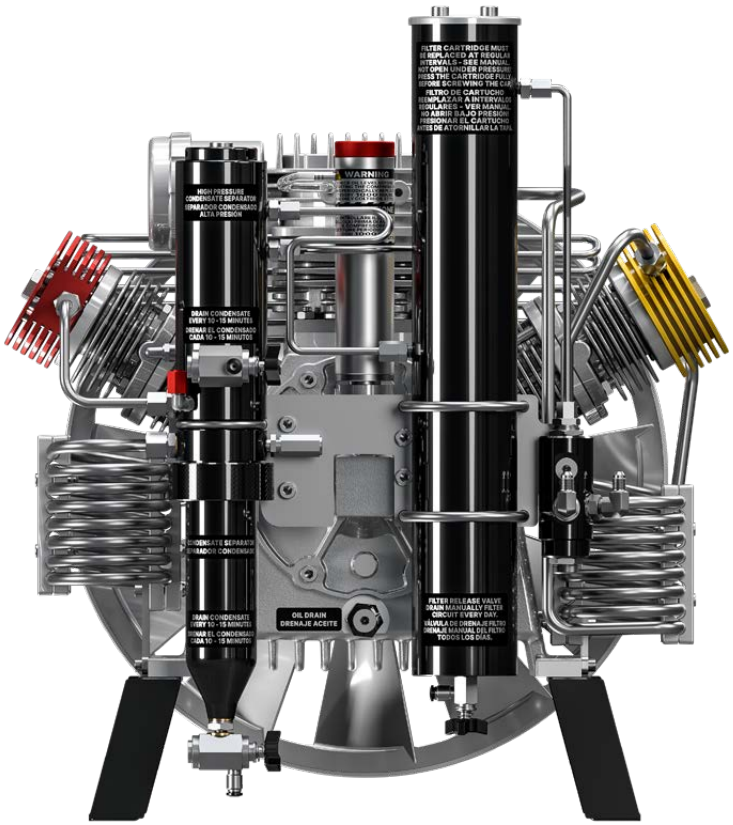

2026 © COLTRI

Lubricación por salpicadura con bulón de biela sumergido en aceite

Filtro de aspiración: 10 µm

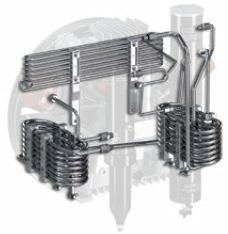

Tubos, racores y tuercas en acero inoxidable AISI 316

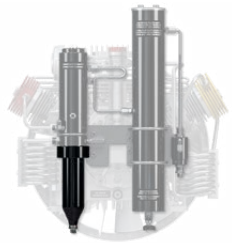

Separador intermedio de condensados después de la segunda etapa

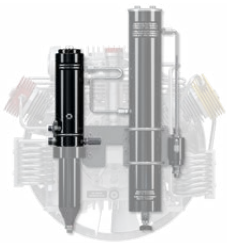

Separador final de condensados de alta presión

Válvulas de seguridad después de cada etapa de compresión

Cilindros de aluminio fundido a presión con recubrimiento de barril en Nicasil

Bielas de aluminio forjado

Cigüeñal de acero forjado

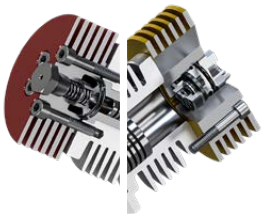

Válvulas de acero inoxidable de la segunda y tercera etapa

Rodamientos de rodillos para cargas de trabajo intensivas

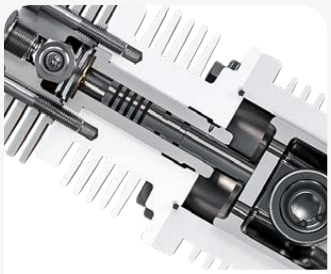

Tercera etapa en acero templado con 5 segmentos en hierro fundido especial

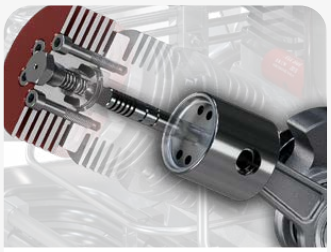

Segunda y tercera etapa con pistones de empuje para eliminar las fuerzas laterales sobre los pistones

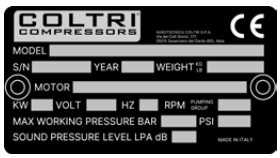

Certificación CE

Equipamiento estándar

Sistema de purificación Maxifilter

MAXIFILTER cartucho regenerable o desechable

Sistema de purificación	Maxifilter
Presión de funcionamiento (Standard)	250 bar / 330 bar / 360 bar
Presión máxima de funcionamiento (PS)	420 bar
Capacidad de aire procesable (temperatura de entrada de aire en el filtro 20 °C a 300 bar)[1]	890 m^3

1 Cuando se utiliza un cartucho filtrante sin HOPCALITE CO CATALYST.
Si se utiliza un cartucho con eliminación de CO, la capacidad de aire de proceso se reduce en aproximadamente un 20 %.

Sistema de separacion de condensados

- Separador intermedio después de la 2ª etapa
- Separador final para la eliminación de condensados de aceite/agua
- Válvula de seguridad final, montada en la carcasa del separador
- Válvula de retención/mantenimiento de presión

Contaminación	Contenido máximo según DIN EN 12021:2014	Calidad del aire*
H_2O	25 mg/m	≤ 10 mg/m
CO	5 ppm(v)	≤ 4
CO_2	500 ppm(v)	≤ 500
Aceite	0,5 mg/m	≤ 0,5 mg/m

* Medido en nuestras instalaciones utilizando el ANALIZADOR ASCO HORA 160.
- Solo con cartucho filtrante especial con CATALIZADOR DE CO HOPCALITE. y hasta una concentración máxima de 25 ppm de CO en el aire de admisión. El aire respirable comprimido limpio contiene entonces un máximo de 5 ppm de CO.
- El nivel de CO2 en el aire de admisión no debe superar el nivel máximo de CO2 según la norma EN 12021:2014.
- Los valores comunicados superan los límites establecidos.:
  - ISO 8573-1 clase 3 para partículas
  - ISO 8573-1 clase 1 para humedad
  - ISO 8573-1 clase 1 para aceite

2026 © COLTRI

Conexión de llenado

2 conexiones de llenado para elegir: DRV DIN 232 bar con manómetro, DRV INT/YOKE 232 bar y DRV DIN 300 bar con manómetro.

Opcional

C-Monitor

Cuentahoras digital con activación por vibración

Campos de aplicación

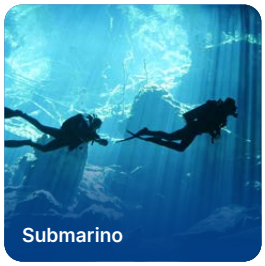

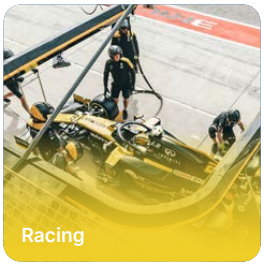

Aerotecnica Coltri S.p.A.

Via dei Colli Storici, 177
25015 Desenzano del Garda - Brescia - Italy

Tel. +39 030 9910301
+39 030 9910297

info@coltri.com

DT-TDS-ERGO-280DY-26-V2

QUALITY SYSTEM CERTIFICATION DNV ISO 9001

ENVIRONMENTAL SYSTEM CERTIFICATION DNV ISO 14001

SAFETY SYSTEM CERTIFICATION DNV ISO 45001

Impreso en papel de bosques
gestionados de manera sostenible

Visite nuestra exposición en Virtual Reality

coltri.com

coltri.com/showroom

COLTRI® COMPRESSORS