Ficha técnica

COLTRI COMPRESSORS

LÍNEA EFFICIENT

MINI SILENT 150

Contactos

Pequeño, silencioso y potente

Los compresores de aire respirable de la serie **MINI SILENT** de Coltri, equipados con unidad de bombeo MCH 9 de 150 l/min, se caracterizan por su silencio extremo, logrado sin sacrificar el rendimiento. El amplio espacio del bastidor permite la instalación de un sistema de filtración Maxifilter. Estos compresores están disponibles con motor eléctrico monofásico o trifásico y panel de control integrado con contador de horas. Incluyen purga automática de condensados y autostop como equipo estándar, además de una conexión de llenado para manguera flexible con presión de trabajo de 232 a 330 bar.

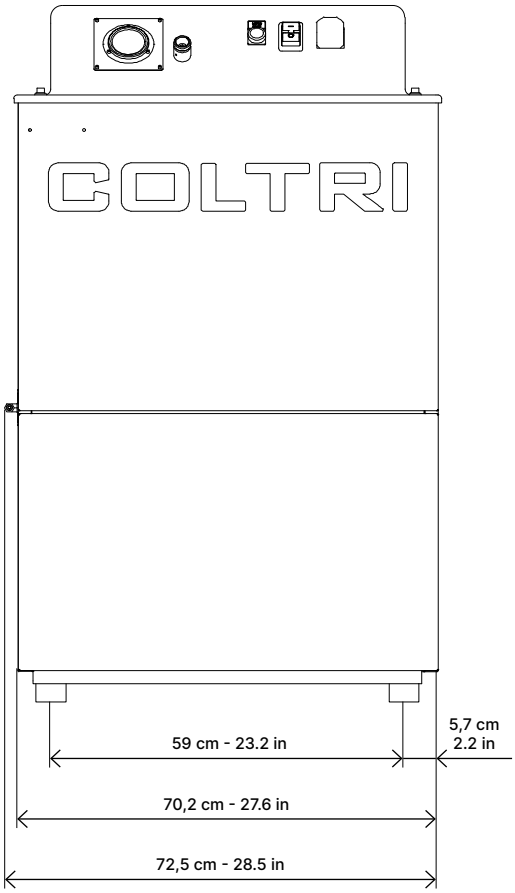

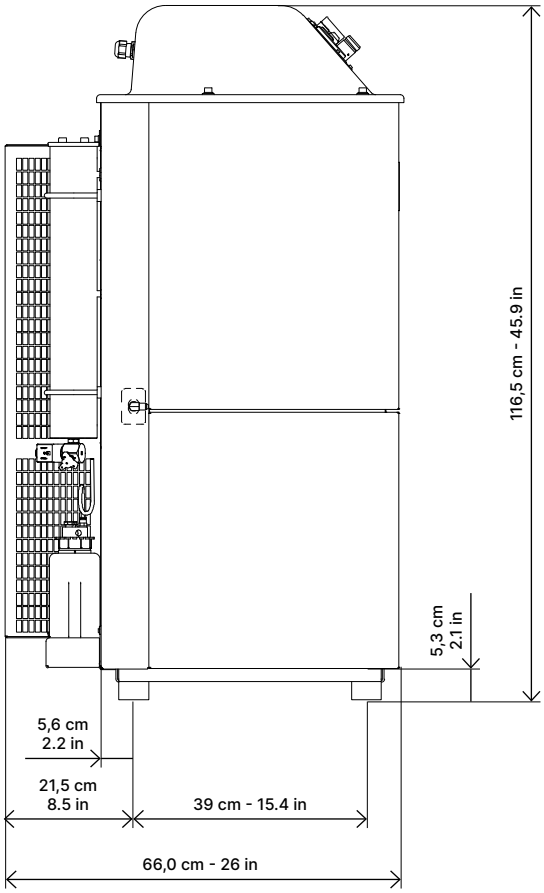

2026 © COLTRI

Datos técnicos

Tipo de gas	Aire respirable EN 12021
Presión de aspiración	Atmosférica / max 300 millibar
Presión de trabajo	232 bar / 300 bar / 330 bar
Presión máxima de trabajo	330 bar
Rango de temperatura permitido	-10° C ÷ +40° C
Rango de altitud permitido	0 ÷ 1.500 m SLM
Inclinación máxima permitida	6°
Aceite	Aceite sintético Coltri ST 755
Intervalo de cambio de aceite	1 año / 1.000 h
Bastidor	Acero - Color Azul RAL 5015 - Pintura en polvo - Resistente a los arañazos

Compresor

	150 EM	150 ET
Caudal de carga Medida durante el llenado de un cilindro de 10 litros de 0 a 200 bar, con una tolerancia de +/- 5 % a una temperatura ambiente de + 20 °C.	150 l/min 9 m^3/h 5.3 cfm	
Sistema de purificación	Maxifilter	
Flujo de aire de refrigeración	1.684 m^3/h	
Peso[1]	120 kg - 264.6 lb	
Dimensiones (An x Pr x Al)[1]	71,5 × 67 × 110 - 28.1 × 26.4 × 43.3 in	

1 Modelo estándar. Las dimensiones y el peso pueden variar en función de los accesorios.

Motor eléctrico

	150 EM	150 ET	
Tipo de motor	Eléctrico monofásico	Eléctrico trifásico	
Potencia	4 kW - 5.5 Hp		
Tensión/frecuencia de funcionamiento Tensión / frecuencia diferentes disponibles bajo pedido.	220 V, 60 Hz	400 V, 50 Hz	440 V, 60 Hz
Corriente nominal	18 A	8,7 A	
Velocidad del motor (RPM)	3.450	2.840	3.410
Clase de protección	IP55		

La clase de protección IP55, conforme a IEC 60034-5, garantiza protección contra la acumulación de polvo y chorros de agua desde cualquier dirección

Datos técnicos del unidad de bombeo MCH 9

	150 EM	150 ET
Caudal de carga Medida durante el llenado de un cilindro de 10 litros de 0 a 200 bar, con una tolerancia de +/- 5 % a una temperatura ambiente de + 20 °C.	150 l/min 9 m^3/h 5.3 cfm	
Velocidad (RPM)	1.240	
Número de etapas	3	
Número de cilindros	3	
Alesaje del cilindro 1ª etapa	70 mm	
Alesaje del cilindro 2ª etapa	38 mm	
Alesaje del cilindro 3ª etapa	14 mm	
Carrera	40 mm	
Sentido de rotación (desde el lado del volante)	En sentido antihorario (izquierda)	
Tipo de transmisión	Correa trapezoidal tipo A	
Presión intermedia 1ª etapa	~ 6 bar	
Presión intermedia 2ª etapa	~ 45 bar	
Cantidad de aceite	1,8 litros	
Presión máxima de aspiración	1,3 bar (absoluta) / 300 millibar - 4,35 psi	

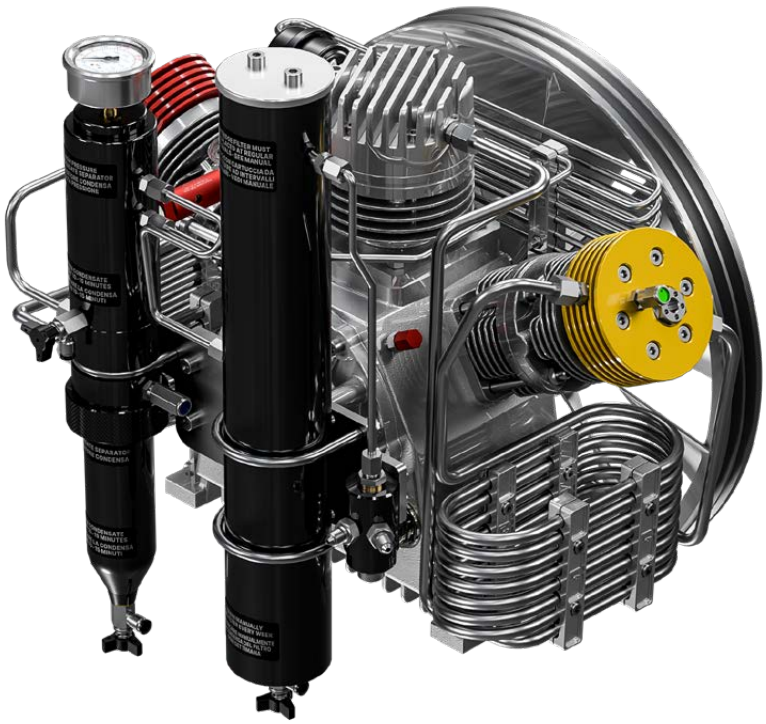

2026 © COLTRI

Lubricación por salpicadura con bulón de biela sumergido en aceite

Filtro de aspiración: 10 µm

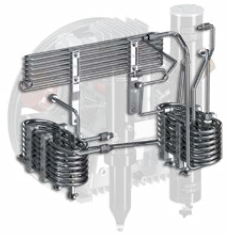

Tubos, racores y tuercas en acero inoxidable AISI 316

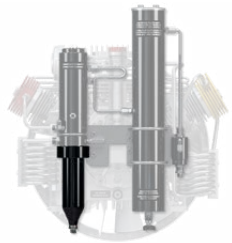

Separador intermedio de condensados después de la segunda etapa

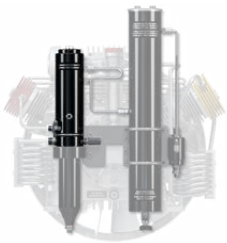

Separador final de condensados de alta presión

Válvulas de seguridad después de cada etapa de compresión

Cilindros de aluminio fundido a presión con recubrimiento de barril en Nicasil

Bielas de aluminio forjado

Cigüeñal de acero forjado

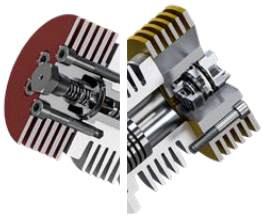

Válvulas de acero inoxidable de la segunda y tercera etapa

Rodamientos de rodillos para cargas de trabajo intensivas

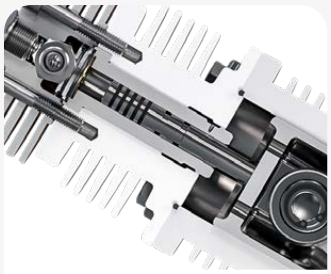

Tercera etapa en acero templado con 5 segmentos en hierro fundido especial

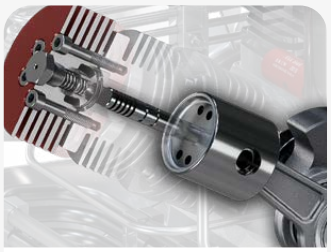

Segunda y tercera etapa con pistones de empuje para eliminar las fuerzas laterales sobre los pistones

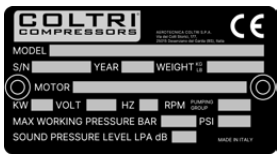

Certificación CE

Equipamiento estándar

Sistema de purificación Maxifilter

MAXIFILTER cartucho regenerable o desechable

Sistema de purificación	Maxifilter
Presión de funcionamiento (Standard)	250 bar / 330 bar / 360 bar
Presión máxima de funcionamiento (PS)	420 bar
Capacidad de aire procesable (temperatura de entrada de aire en el filtro 20 °C a 300 bar)[1]	890 m^3

1 Cuando se utiliza un cartucho filtrante sin HOPCALITE CO CATALYST.
Si se utiliza un cartucho con eliminación de CO, la capacidad de aire de proceso se reduce en aproximadamente un 20 %.

Sistema de separacion de condensados

- Separador intermedio después de la 2ª etapa
- Separador final para la eliminación de condensados de aceite/agua
- Válvula de seguridad final, montada en la carcasa del separador
- Válvula de retención/mantenimiento de presión

Contaminación	Contenido máximo según DIN EN 12021:2014	Calidad del aire*
H_2O	25 mg/m	≤ 10 mg/m
CO	5 ppm(v)	≤ 4
CO_2	500 ppm(v)	≤ 500
Aceite	0,5 mg/m	≤ 0,5 mg/m

* Medido en nuestras instalaciones utilizando el ANALIZADOR ASCO HORA 160.
- Solo con cartucho filtrante especial con CATALIZADOR DE CO HOPCALITE. y hasta una concentración máxima de 25 ppm de CO en el aire de admisión. El aire respirable comprimido limpio contiene entonces un máximo de 5 ppm de CO.
- El nivel de CO2 en el aire de admisión no debe superar el nivel máximo de CO2 según la norma EN 12021:2014.
- Los valores comunicados superan los límites establecidos.:
  - ISO 8573-1 clase 3 para partículas
  - ISO 8573-1 clase 1 para humedad
  - ISO 8573-1 clase 1 para aceite

2026 © COLTRI

Autostop

Purga automática de condensados

Chasis insonorizado

Conexión de llenado

2 conexiones de llenado para elegir: DRV DIN 232 bar, INT/YOKE DRV 232 bar y DRV DIN 300 bar.

Opcional

C-Monitor

Campos de aplicación

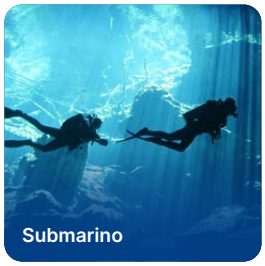

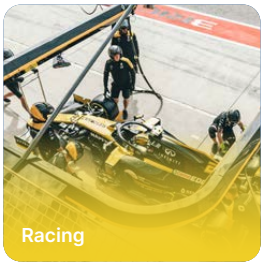

Aerotecnica Coltri S.p.A.

Via dei Colli Storici, 177
25015 Desenzano del Garda - Brescia - Italy

Tel. +39 030 9910301
+39 030 9910297

info@coltri.com

DT-TDS-MINISILENT150-26-V1

QUALITY SYSTEM CERTIFICATION DNV ISO 9001

ENVIRONMENTAL SYSTEM CERTIFICATION DNV ISO 14001

SAFETY SYSTEM CERTIFICATION DNV ISO 45001

Impreso en papel de bosques
gestionados de manera sostenible

Visite nuestra exposición en Virtual Reality

coltri.com

coltri.com/showroom

COLTRI® COMPRESSORS