Fiche technique

COLTRI COMPRESSORS

LIGNE EFFICIENT

ERGO 280 DY FA

DIESEL

Contacts

Efficacité maximale en mouvement

Pratique et léger, l'**ERGO 280 DY FA** allie robustesse et grande efficacité opérationnelle. Il est équipé d'une puissante unité de pompage, alimentée par un moteur diesel Yanmar. Il dispose de deux raccords pour tuyaux haute pression (de 232 à 330 bars) et d'un système de filtration Maxifilter. Le C-Monitor, le compteur horaire numérique et les panneaux de recharge à distance sont disponibles en option.

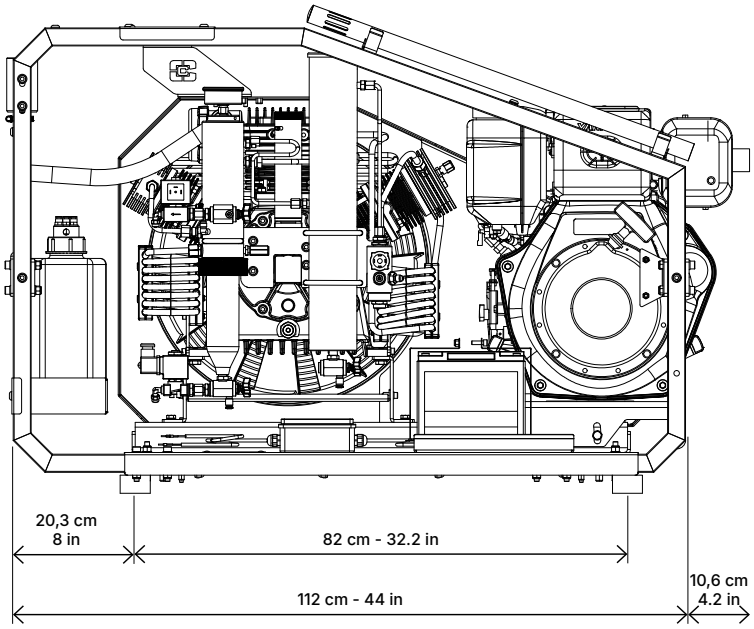

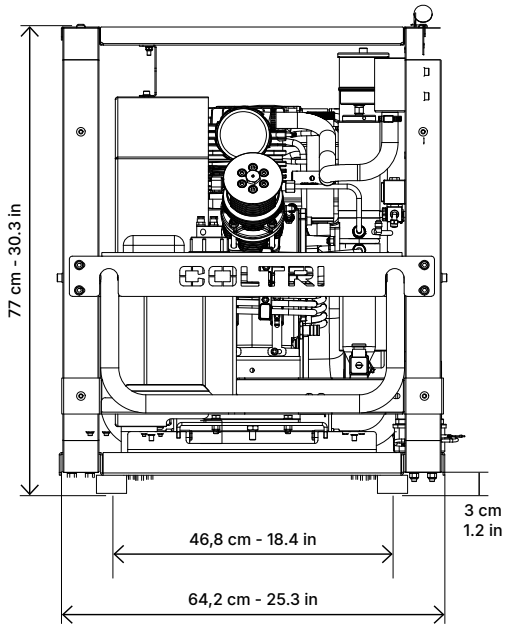

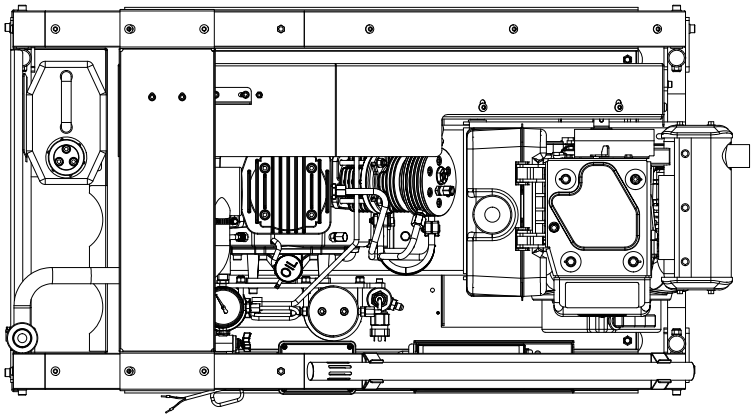

2026 © COLTRI

Données techniques

Type de gaz	Air respirable EN 12021
Pression d'aspiration	Atmosphérique / max 300 millibar
Pression de service	232 bar / 300 bar / 330 bar
Pression de service maximale	420 bar
Plage de température admissible	-10° C ÷ +40° C
Plage d'altitude admissible	0 ÷ 1.500 m SLM
Inclinaison maximale permise	6°
Huile	Huile synthétique Coltri ST 755
Intervalle de changement d'huile	1 année / 1.000 h
Châssis	Acier - Couleur Noir RAL 9005 - Peinture par poudrage - Résistant aux rayures

Compresseur

	280 DY FA
Taux de charge Mesuré lors du remplissage d'une bouteille de 10 litres avec une tolérance de 0-200 bar +/- 5%. à une température ambiante de + 20 °C	280 l/min 16.8 m^3/h 9.9 cfm
Système de purification	Maxifilter
Débit d'air de refroidissement	1.890 m^3/h
Poids[1]	164 kg - 361.6 lb
Dimensions (L x P x H)[1]	112 x 64,2 x 81,3 cm - 44.1 x 25.3 x 32 in

1 Modèle standard. Les dimensions et le poids peuvent varier en fonction des accessoires.

Moteur

	280 DY FA
Type de moteur	Diesel Yanmar FA
Puissance	6,8 kW - 9.2 Hp
Régime du moteur (RPM)	3.600

Données techniques unité de pompage MCH 16

	280 DY FA
Taux de charge Mesuré lors du remplissage d'une bouteille de 10 litres avec une tolérance de 0-200 bar +/- 5%. à une température ambiante de + 20 °C	280 l/min 16.8 m^3/h 9.9 cfm
Vitesse (RPM)	1.385
Nombre de phases	3
Nombre de cylindres	3
Alésage 1er étage	95 mm
Alésage 2e étage	38 mm
Alésage 3e étage	14 mm
Course	40 mm
Direction de la rotation (côté ventilateur)	Sens antihoraire (gauche)
Type d'entraînement	Courroie trapézoïdale - Type A
Pression intermédiaire 1er étage	~ 6 bar
Pression intermédiaire 2e étage	~ 45 bar
Quantité d'huile	1,8 liters
Pression d'admission maximale	1,3 bar (absolue) / 300 millibar - 4,35 psi

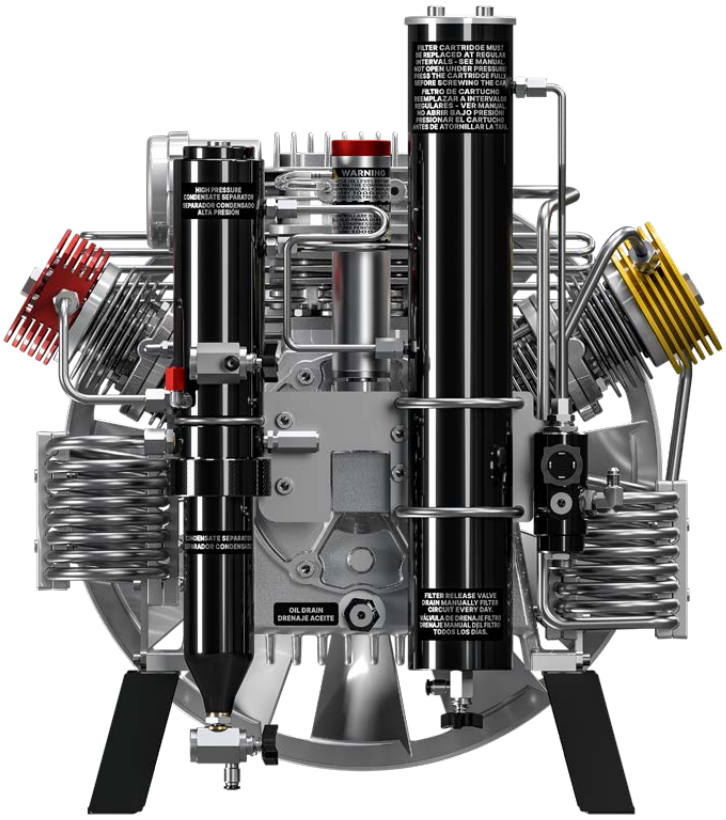

2026 © COLTRI

Lubrification par éclaboussures avec un axe de bielle immergé dans l'huile

Filtre d'aspiration : 10 µm

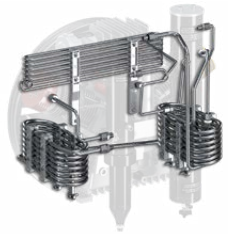

Tubes, raccords et écrous en acier inoxydable AISI 316

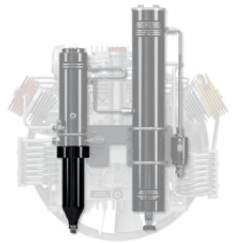

Séparateur de condensat intermédiarie après le deuxième éetage

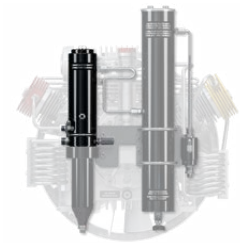

Séparateur final de condensat à haute pression

Soupapes de sécurité après chaque étape de compression

Cylindres en aluminium moulés sous pression avec revêtement en nicasil

Bielles en aluminium forgé

Arbre de transmission en acier forgé

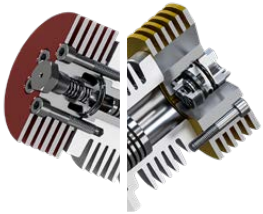

Soupapes de deuxième et troisième étage en acier inoxydable

Roulements à rouleaux pour un travail intensif

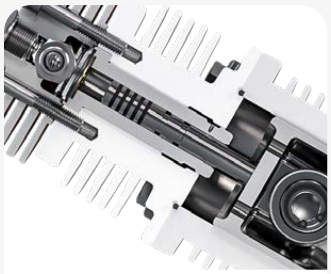

Troisième étage en acier trempé avec 5 segments de piston en fonte spéciale

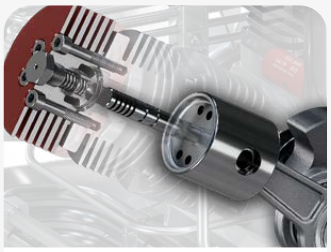

Deuxième et troisième étages avec patins de butée pour éliminer les forces latérales sur les pistons

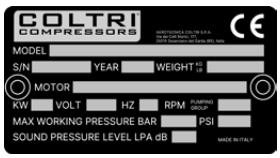

Certification CE

Équipement standard

Système de purification Maxifilter

Cartouche MAXIFILTER rechargeable ou jetable

Système de purification	Maxifilter
Pression de service (Standard)	250 bar / 330 bar / 360 bar
Pression de fonctionnement maximale (PS)	420 bar
Volume d'air filtré (température d'entrée d'air dans le filtre 20° C à 300 bar)[1]	890 m^3

1 En cas d'utilisation d'une cartouche filtrante sans HOPCALITE CO CATALYST.
Lors de l'utilisation d'une cartouche avec élimination du CO, la capacité de traitement de l'air est réduite d'environ 20 %.

Système de séparation des condensats

- Séparateur inter-étages après le 2e étage
- Séparateur final pour l'élimination des condensats huile/eau
- Soupape de sécurité finale, montée sur le boîtier du séparateur
- Soupape de maintien de la pression/de non-retour

Contaminants	Contenu maximal selon la norme DIN EN 12021:2014	Qualité de l'air*
H_2O	25 mg/m	≤ 10 mg/m
CO	5 ppm(v)	≤ 4
CO_2	500 ppm(v)	≤ 500
Huile	0,5 mg/m	≤ 0,5 mg/m

* Mesuré dans notre établissement à l'aide de ASCO HORA 160 ANALYZER.
- Uniquement avec une cartouche filtrante spéciale avec HOPCALITE CO CATALYST et jusqu'à une concentration maximale de 25 ppm de CO dans l'air d'admission. L'air respirable propre et comprimé contient alors un maximum de 5 ppm de CO.
- Le niveau de CO_2 dans l'air d'admission ne doit pas dépasser le niveau maximal de CO_2 conformément à la norme EN 12021:2014.
- Les valeurs rapportées dépassent les normes:
  - ISO 8573-1 classe 3 pour les particules
  - ISO 8573-1 classe 1 pour l'humidité
  - ISO 8573-1 classe 1 pour l'huile

2026 © COLTRI

Raccord de remplissage

2 raccords de remplissage au choix : DRV DIN 232 bar avec manomètre, DRV INT/YOKE 232 bar et DRV DIN 300 bar avec manomètre.

Démarreur électrique avec batterie

Arrêt automatique avec pressostat

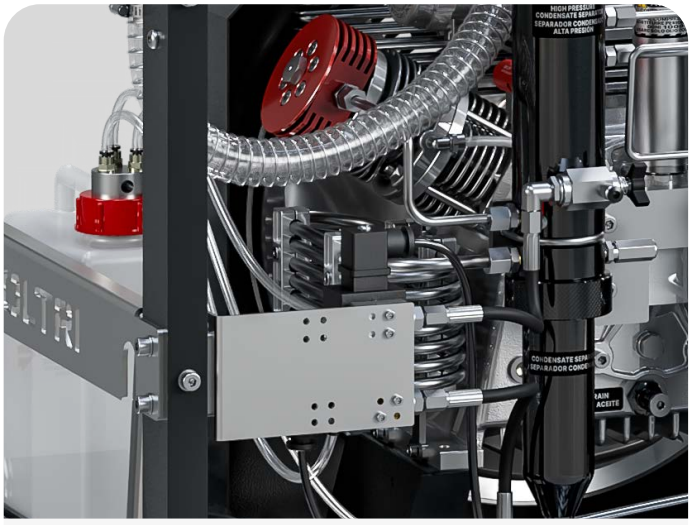

Purgeur automatique de condensats

Optionnel

C-Monitor

Compteur horaire numérique à activation par vibration

Domaines d'application

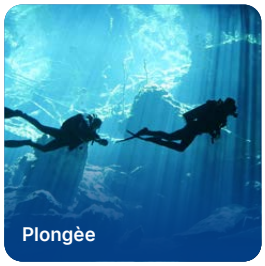

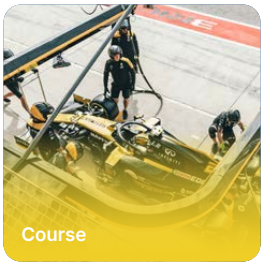

Aerotecnica Coltri S.p.A.

Via dei Colli Storici, 177
25015 Desenzano del Garda - Brescia - Italy

Tel. +39 030 9910301
+39 030 9910297

info@coltri.com

DT-TDS-ERGO-280DYFA-26-V2

QUALITY SYSTEM CERTIFICATION DNV ISO 9001

ENVIRONMENTAL SYSTEM CERTIFICATION DNV ISO 14001

SAFETY SYSTEM CERTIFICATION DNV ISO 45001

Imprimé sur du papier issu
de forêts gérées durablement

Visitez notre salle d'exposition en Virtual Reality

coltri.com

coltri.com/showroom

COLTRI® COMPRESSORS